Tegning | Korngrav 52 m³ med maxiskakt på 1.400 dyb

INDUSTRI BETON

Plan, opstalt, isometri og snit, målestok 1:50 og 1:25

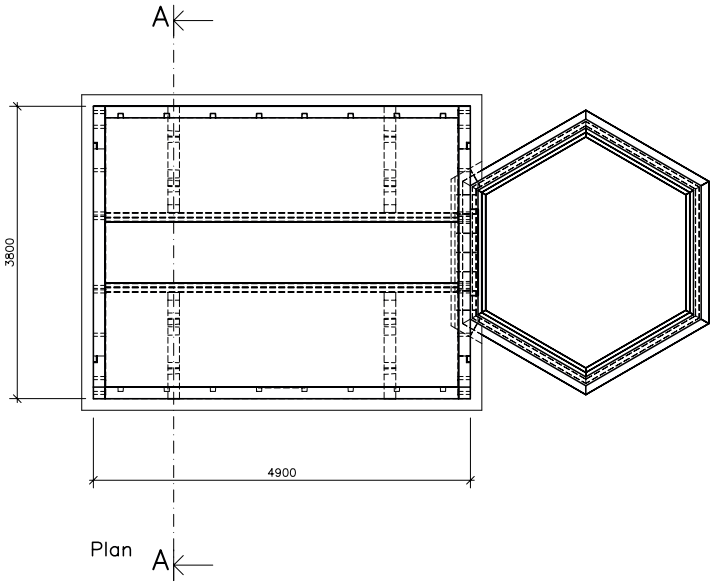

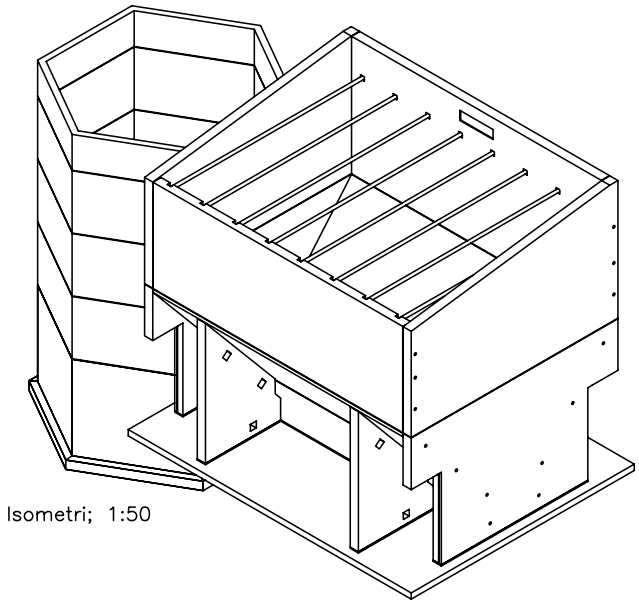

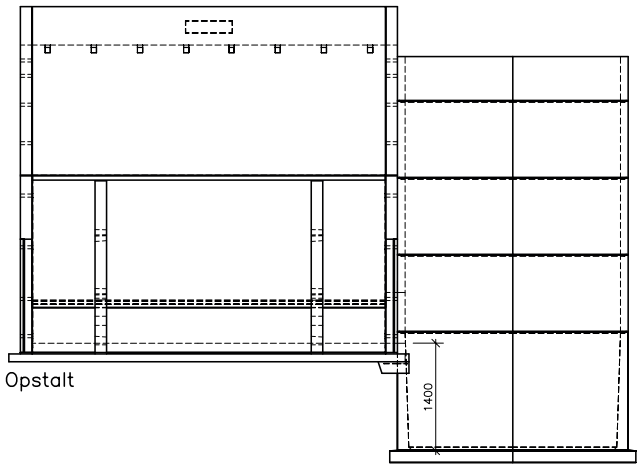

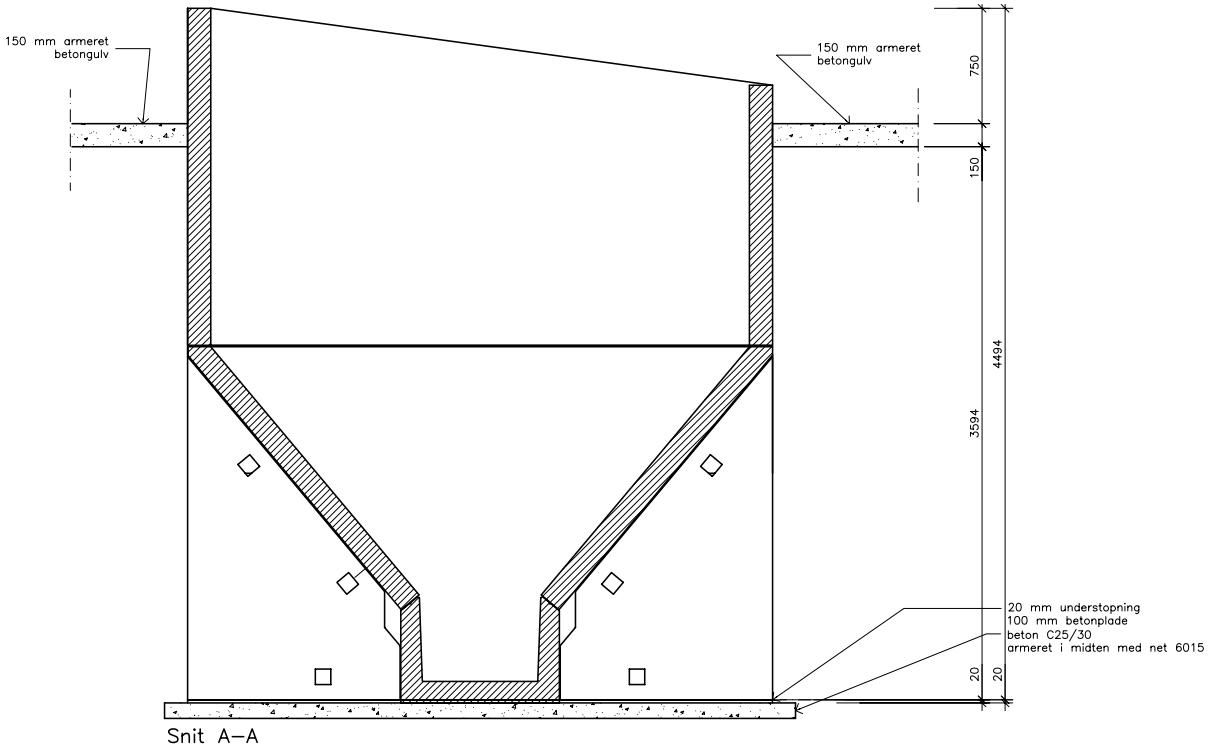

07.09.2023 | Tegner: PBI | CVR 26511356