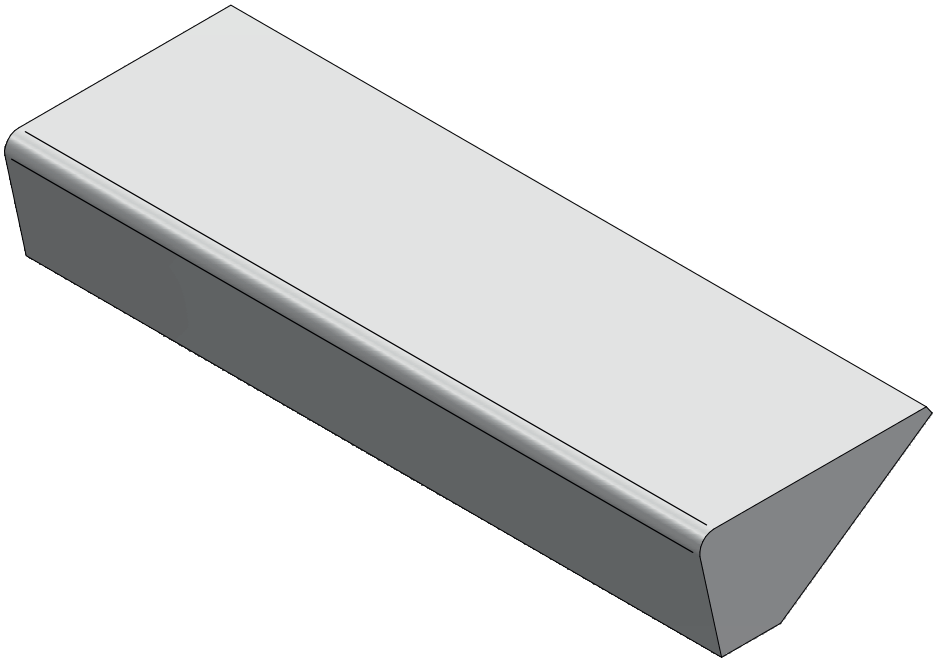

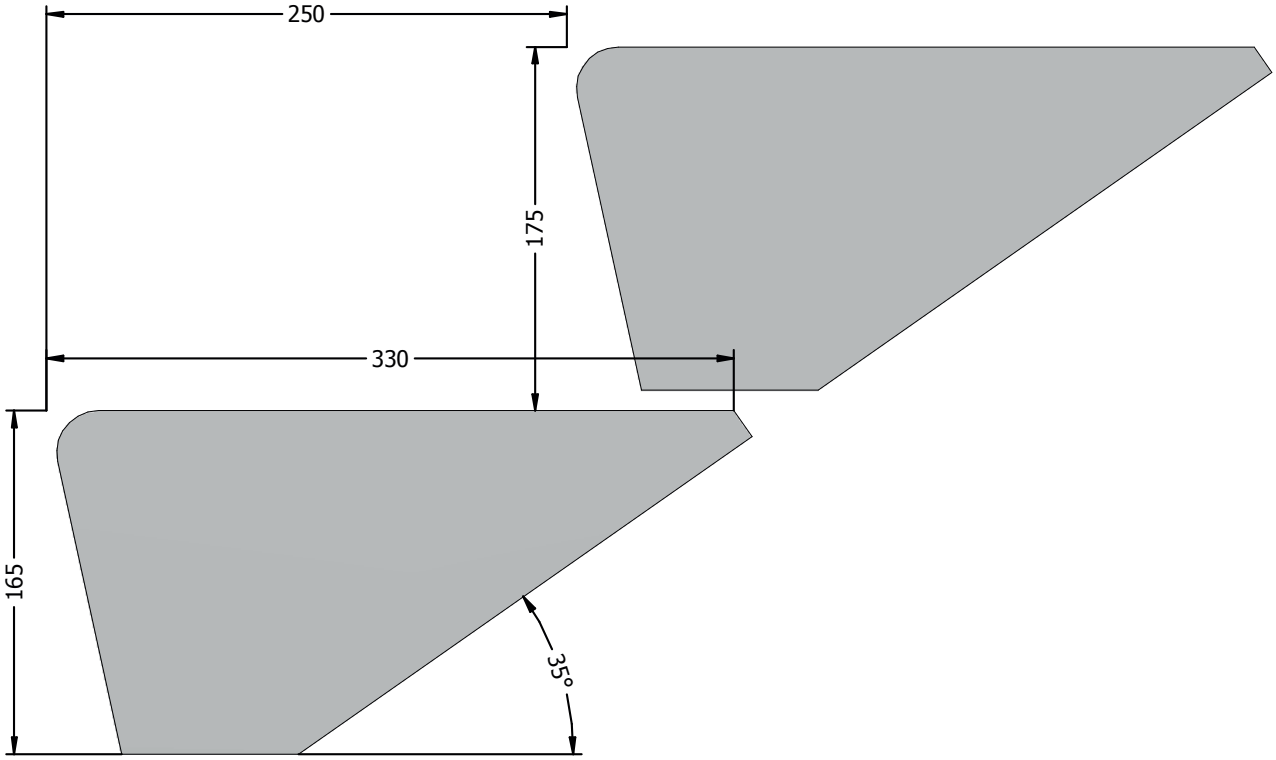
250
175
330
165
35°