STORE TUNNELER SPECIAL UDFØRELSE UDEN BUNDPLADE

2010

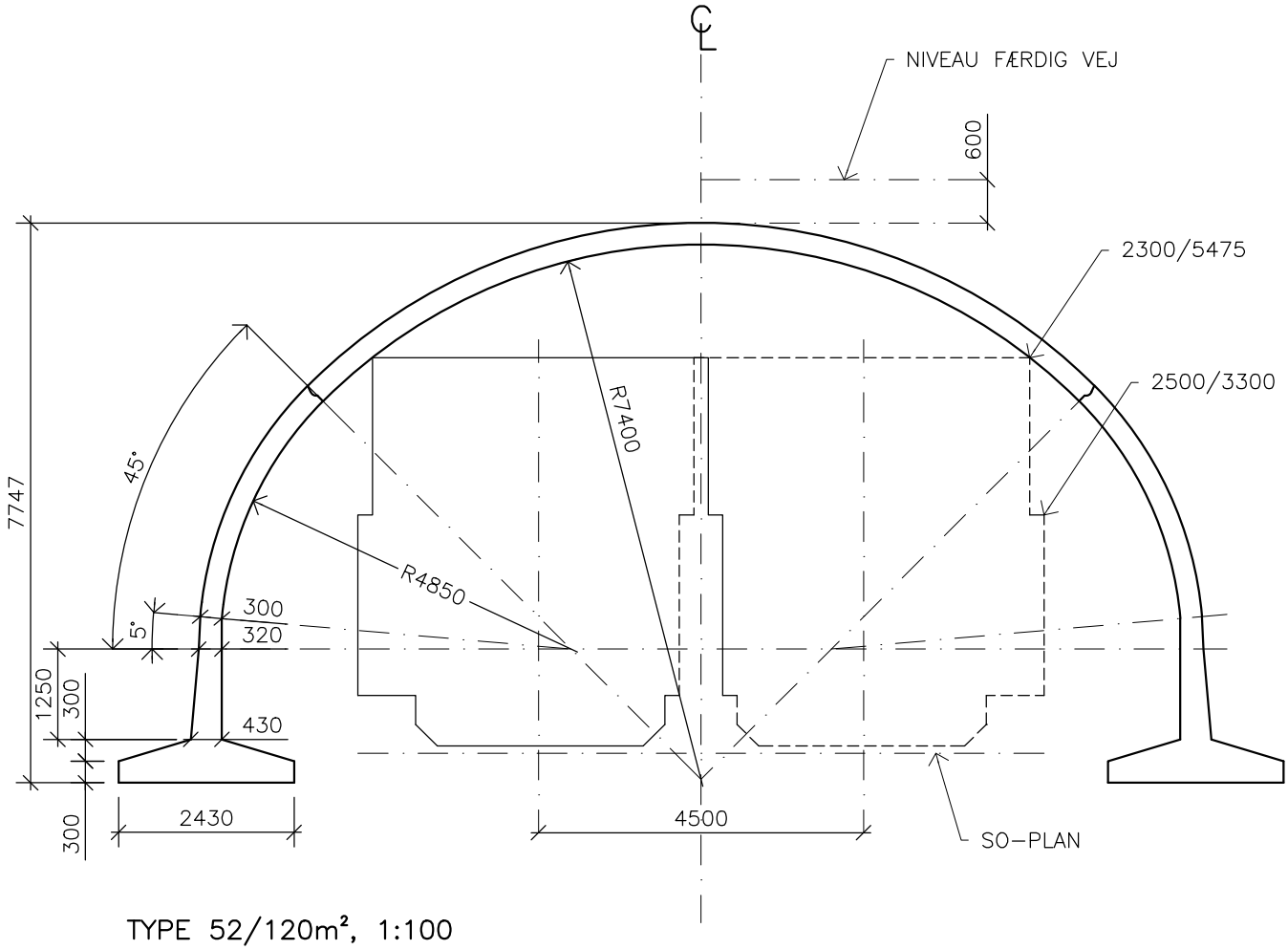

TYPE 52/120m², 1:100

FRITRUMSPROFIL FOR DOBBELTSPORET JERNBANE ER INDTEGNET.

Perstrup Beton Industri A/S
Kringelen 4-6
8560 Kolind

Telefon 87 74 85 00
Fax 87 74 85 01

www.perstrup.dk
info@perstrup.dk

CVR nr DK 20 86 22 46